Listwa T728AS - montaż

Maksymalne obciążenie listwy w zależności od jej długości i ilości środkowych punktów podparcia

Długość listwy rolkowej	500 mm	1000 mm	1500 mm	2000 mm	2500 mm
0 punktów podparcia	180 kg	85 kg	44 kg	23 kg	--
1 punkt podparcia	--	330 kg	210 kg	145 kg	110 kg
2 punkty podparcia	--	--	480 kg	340 kg	265 kg
3 punkty podparcia	--	--	--	700 kg	540 kg



0 środkowych punktów podparcia

1 środkowy punkt podparcia

2 środkowe punkty podparcia

3 środkowe punkty podparcia

Listwa T728AS - montaż wariant 1

1.

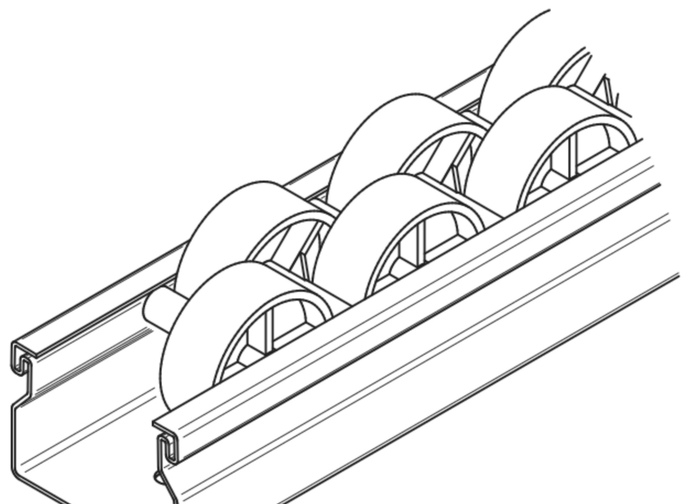

Listwa 728AS



Blachowkręt ST4,8

2.

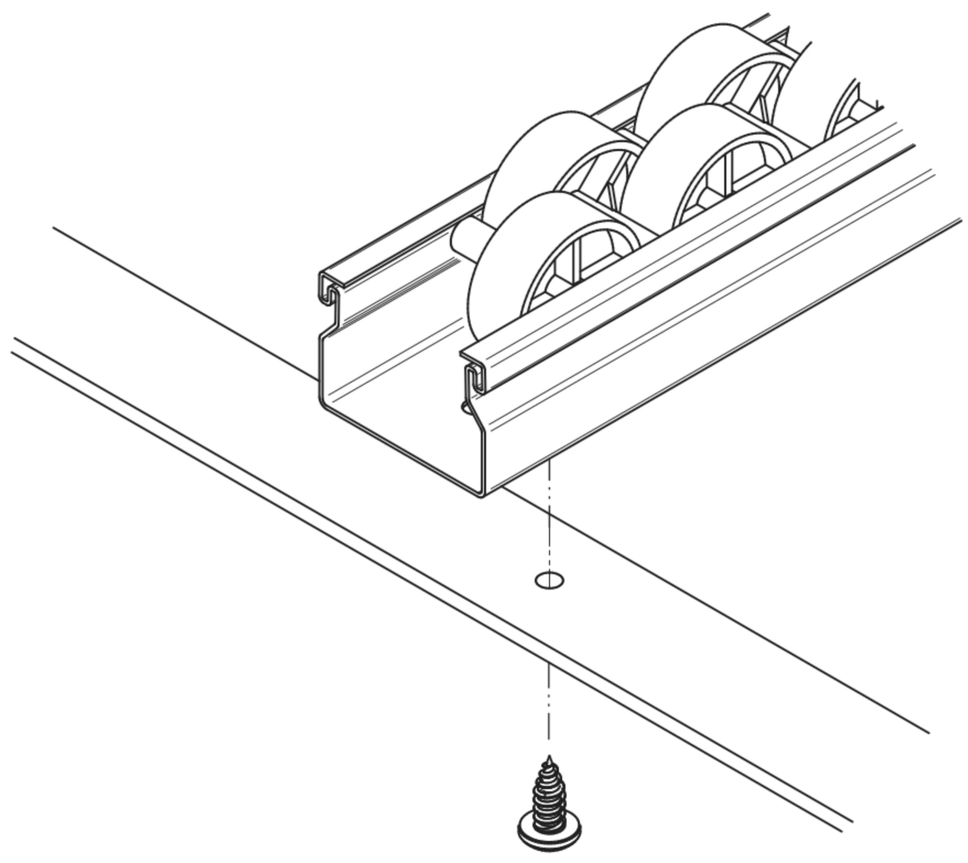

3.

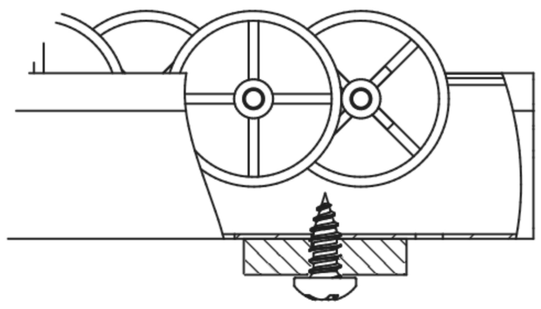

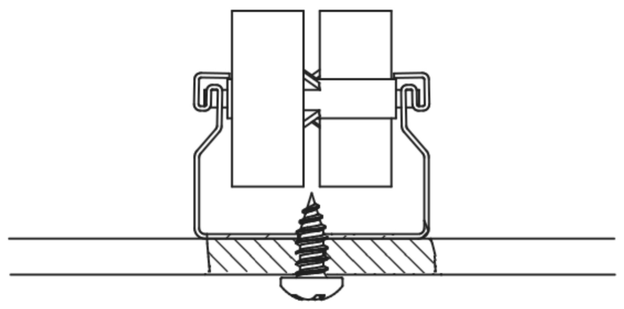

Listwa T728AS – montaż wariant 2

1.

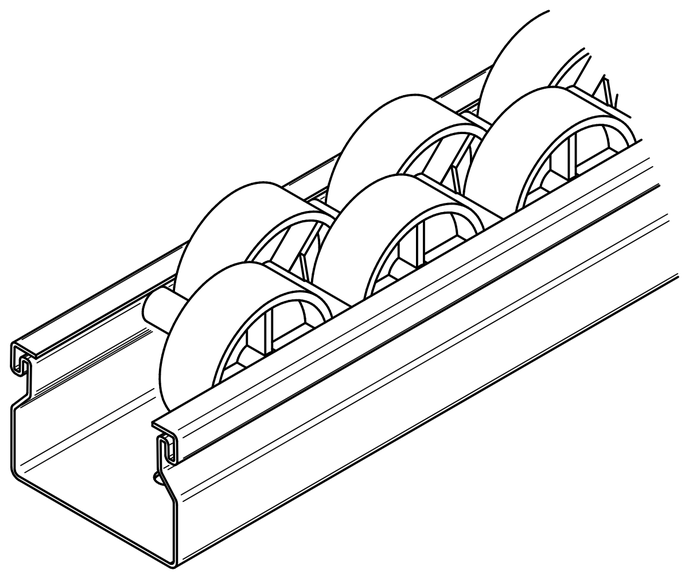

Listwa T728AS

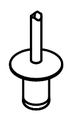

Nit zrywalny fi 4

2.

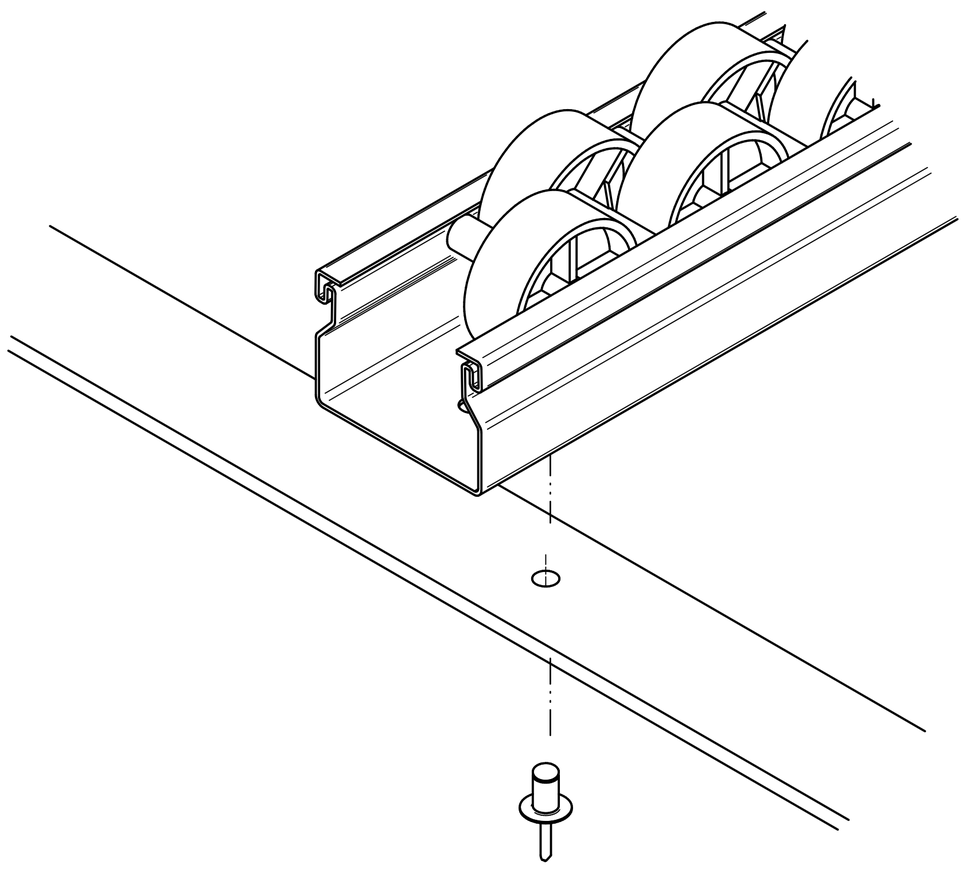

3.

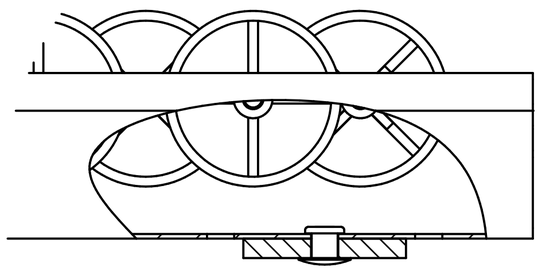

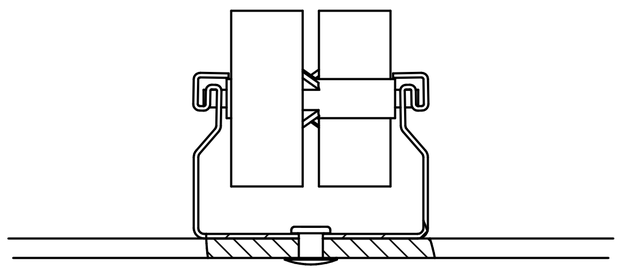

Listwa T728AS – montaż wariant 3

1.

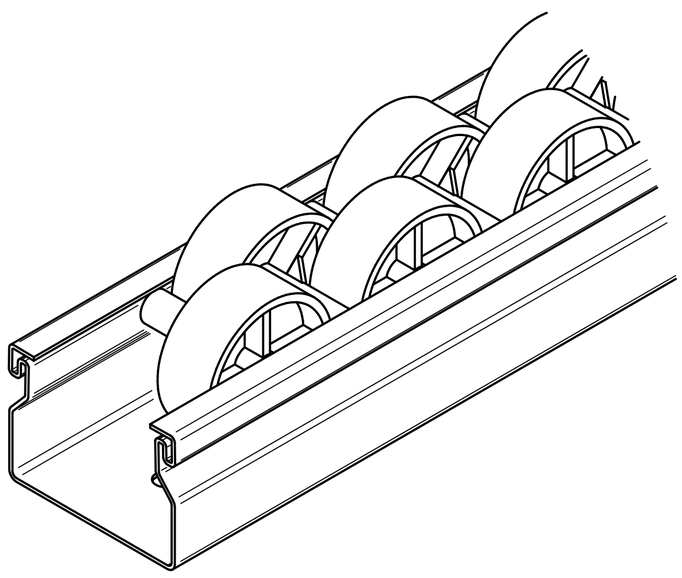

Listwa T728AS

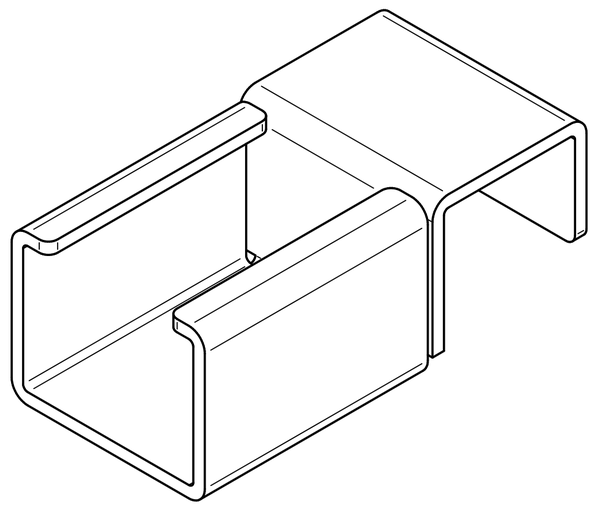

Uchwyt R1 typ 726

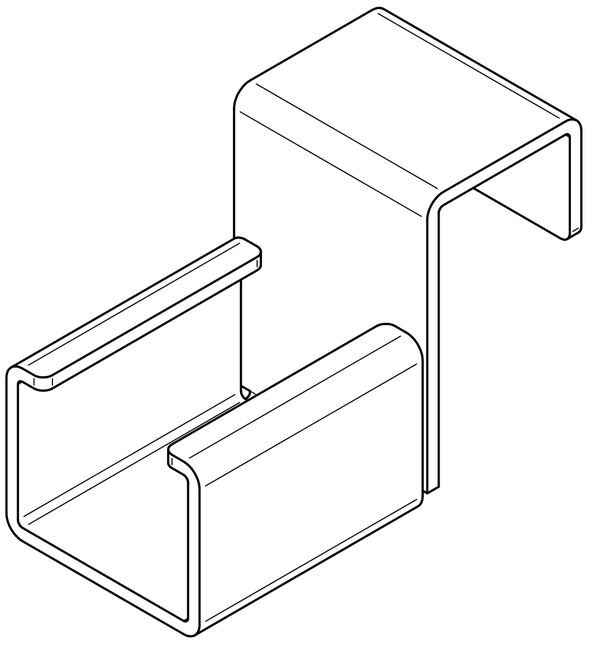

Uchwyt STOP R3 typ 726

2.

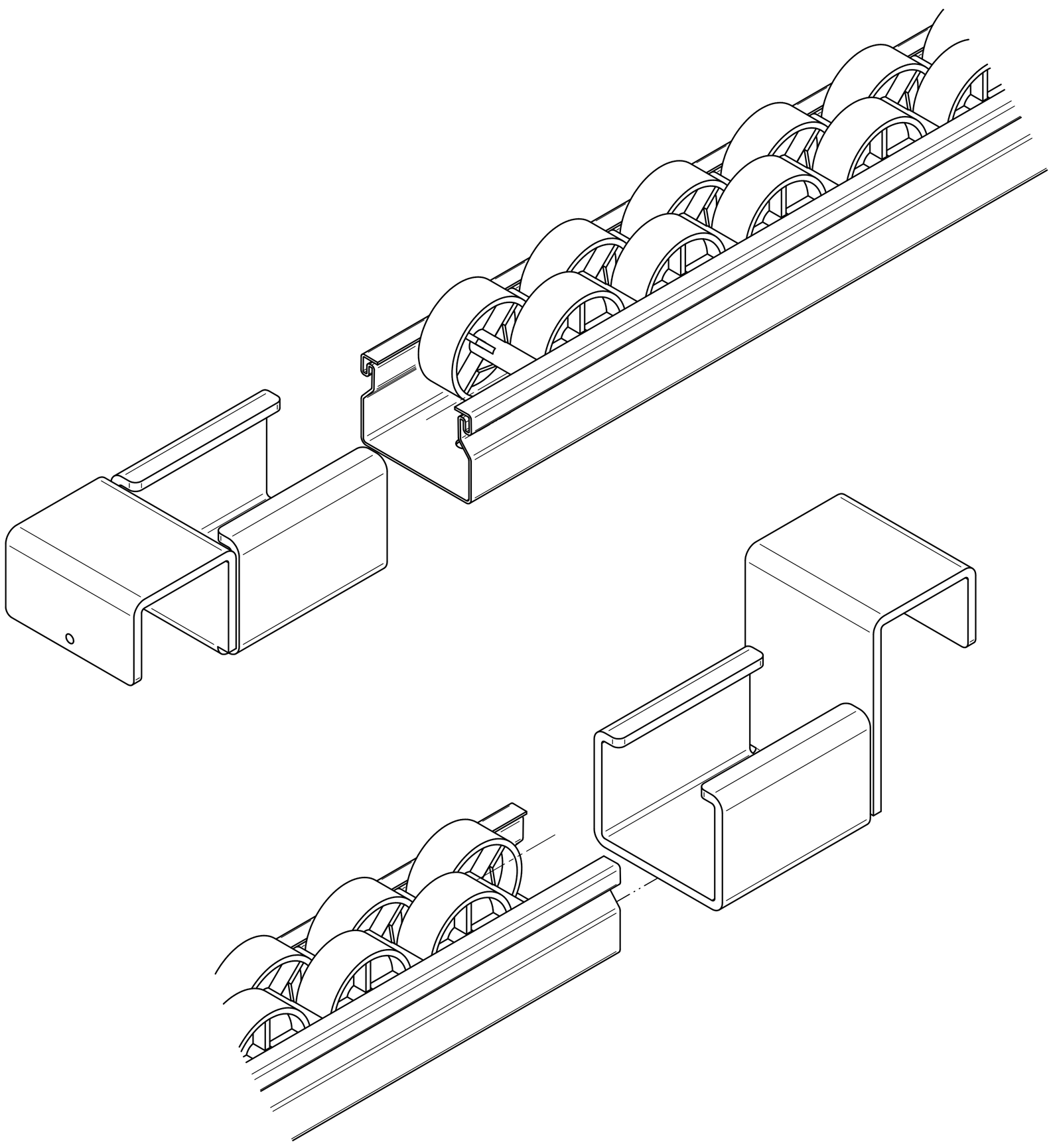

3.

a.

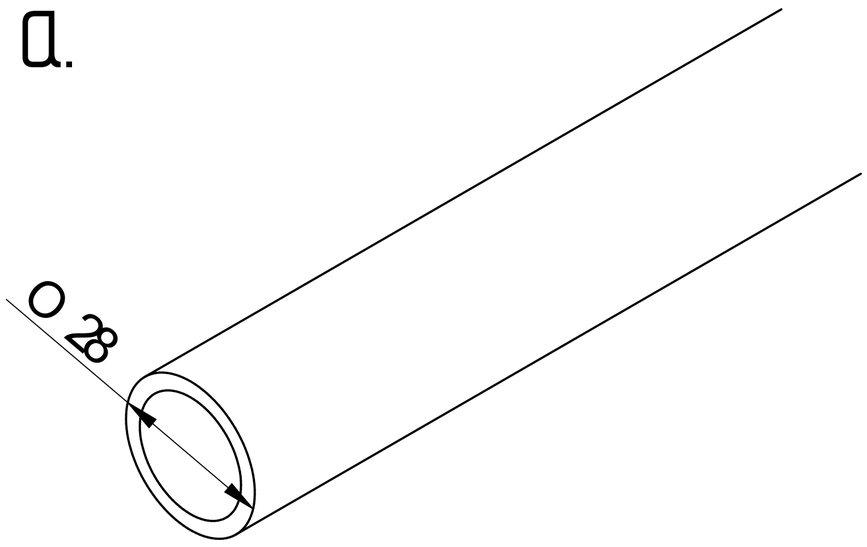

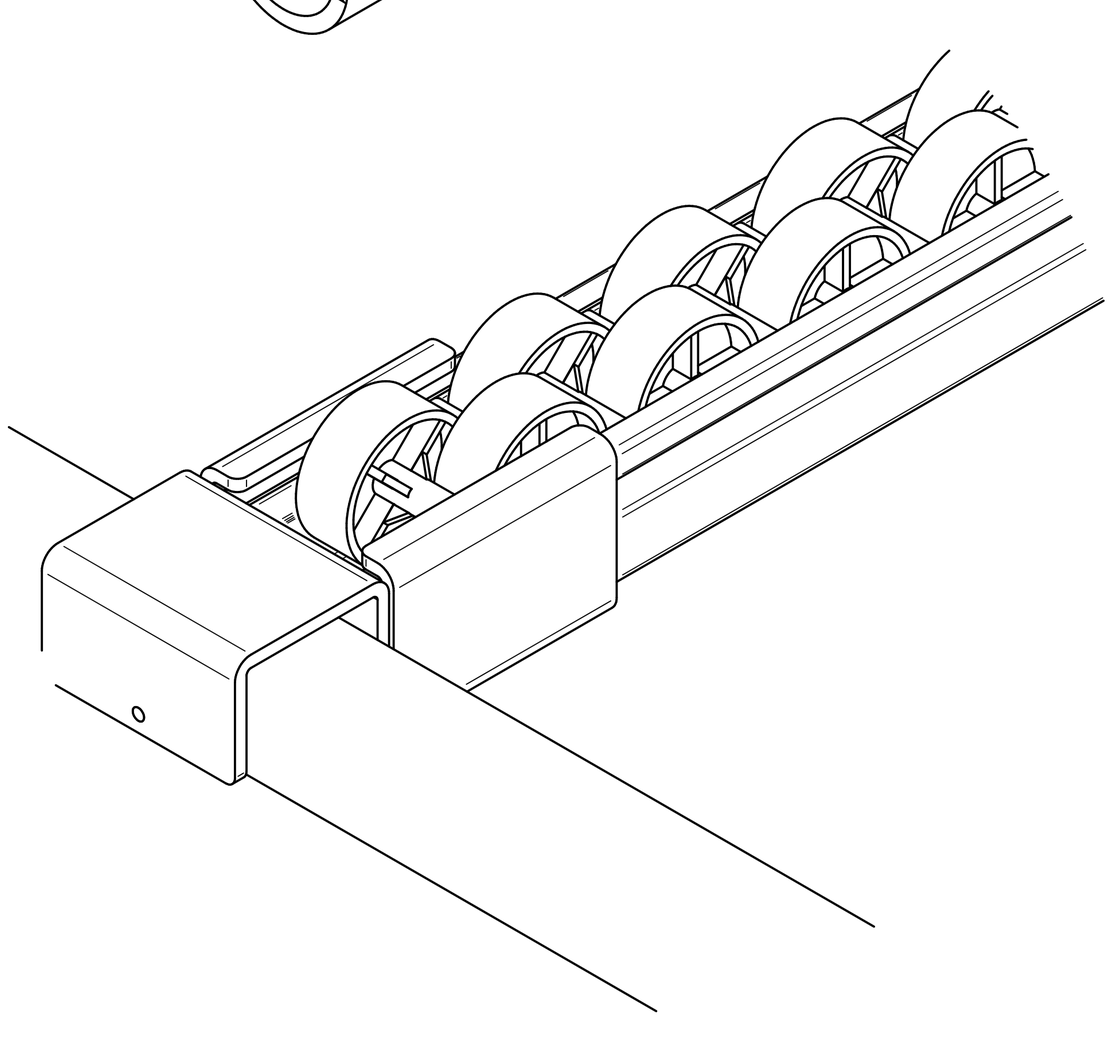

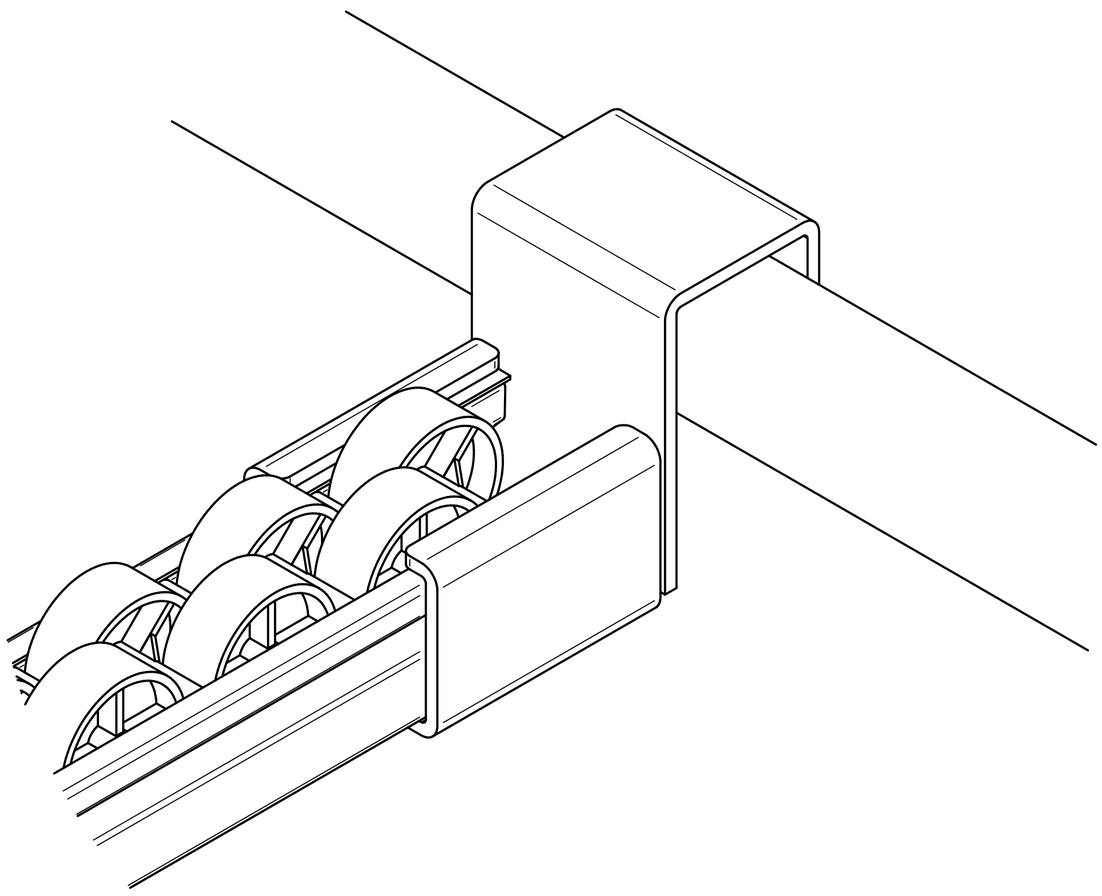

b.

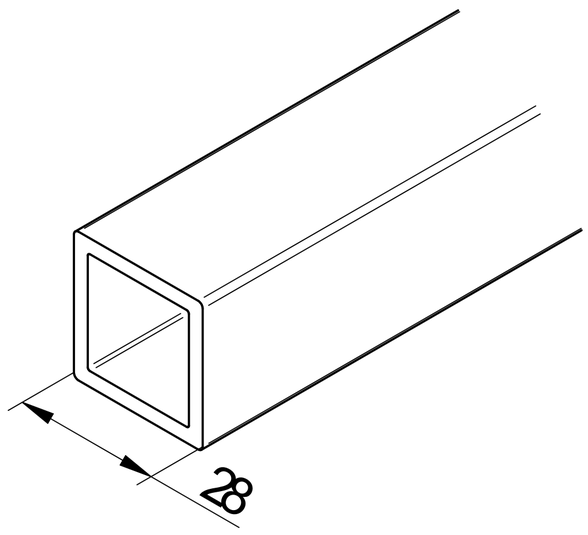

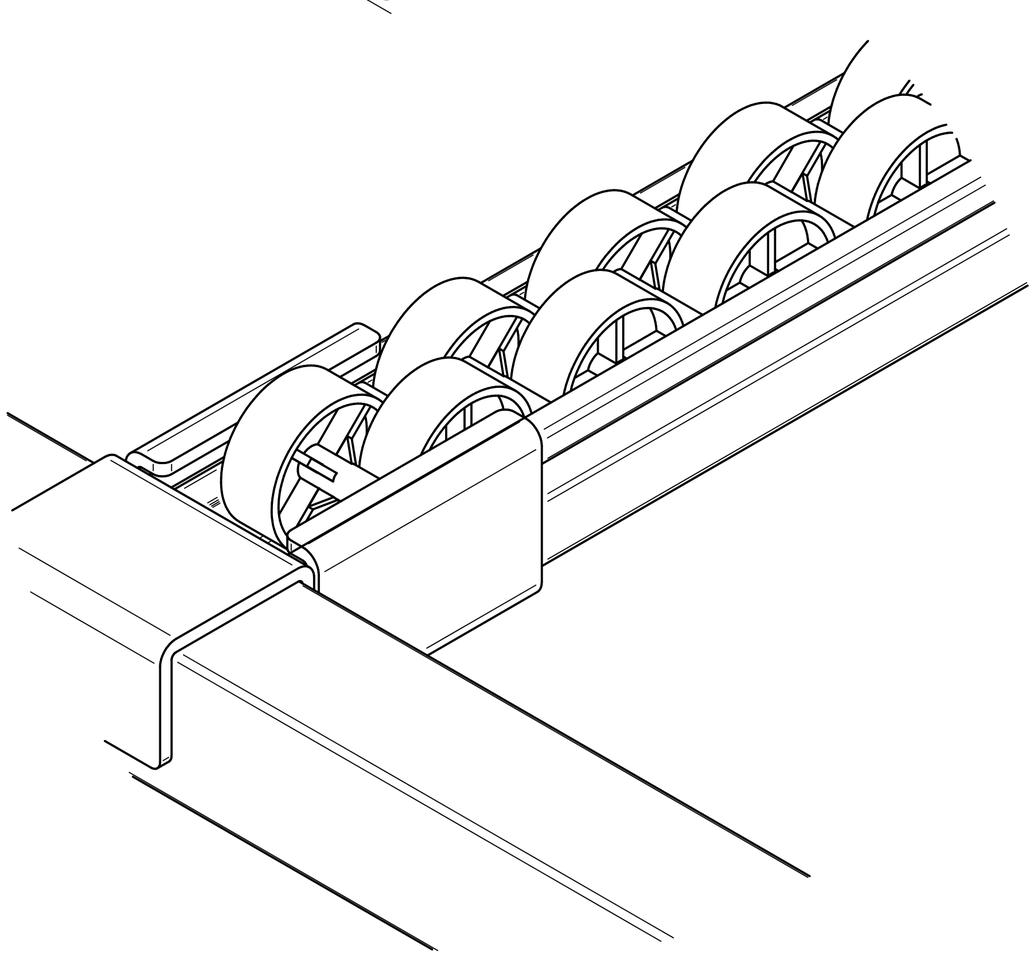

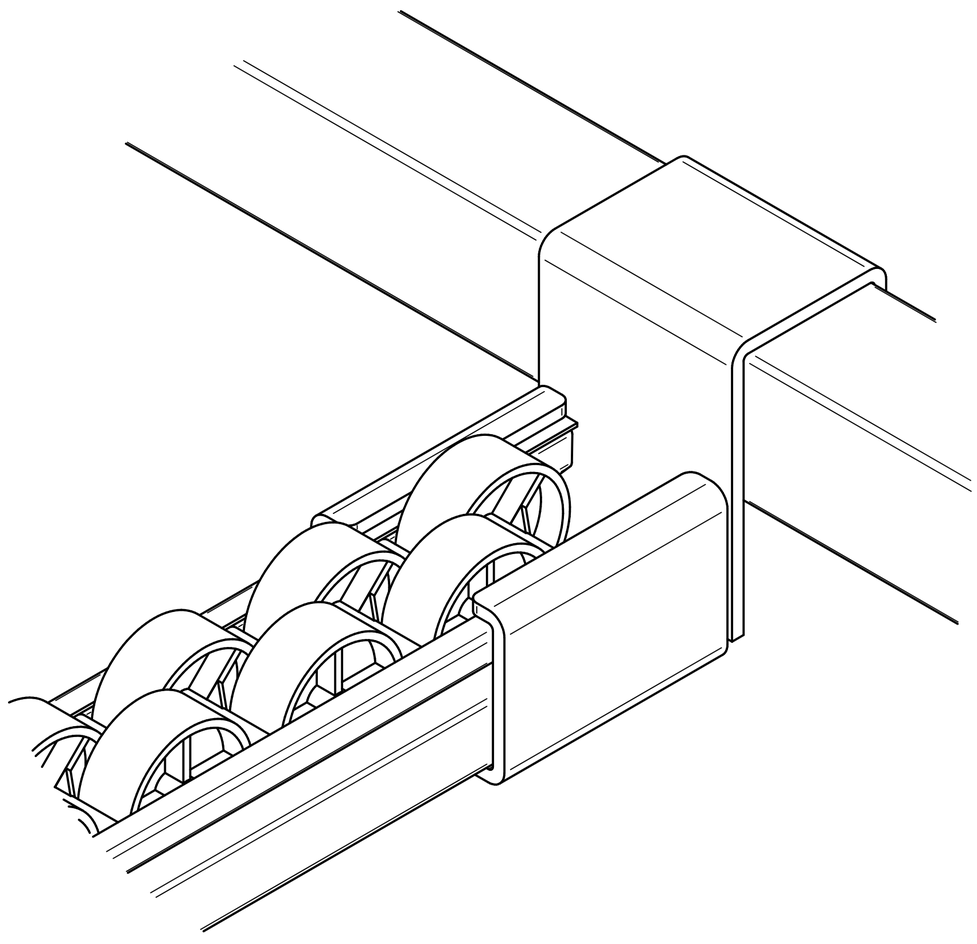

Listwa T728AS- montaż wariant 4

1.

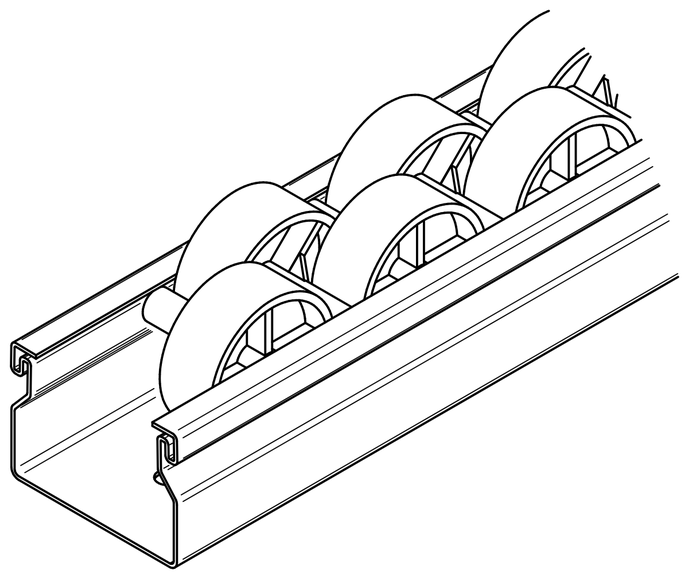

Listwa T728AS

2.

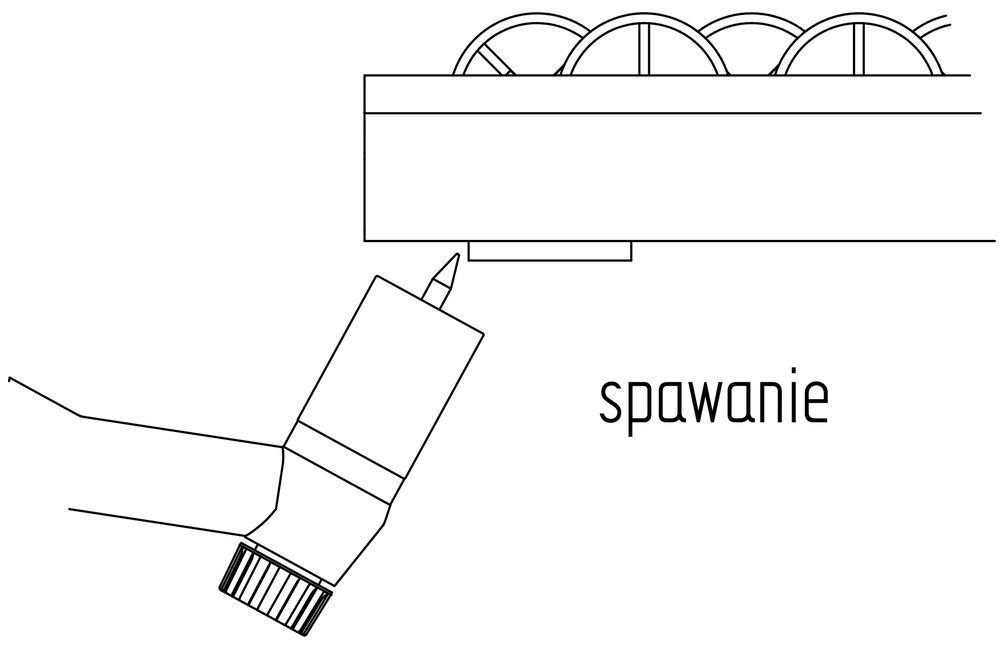

Rolki należy schłodzić bezpośrednio po spawaniu