UWAGA !

W wyniku procesu produkcji najczęściej otwory montażowe są rozmieszczone losowo, w takim przypadku zalecamy najpierw zdemontować rolkę/ki w miejscu montażu, a nastepnie można przystąpić do poniższych kroków.

1. Przy pomocy np. szczypiec rozwiernych należy rozchylić profil w miejscu demotowanej rolki.

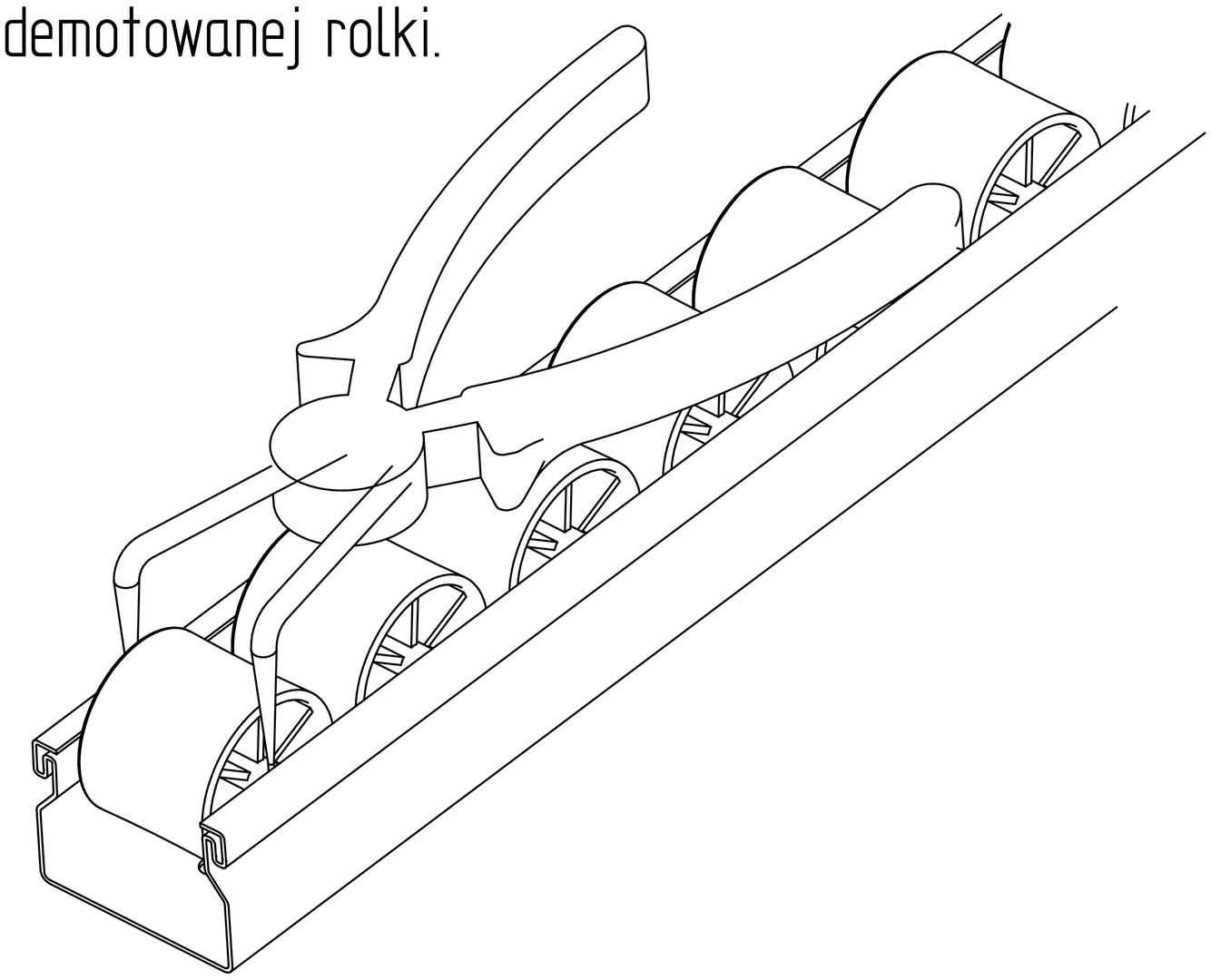

2. Wyjąć rolkę/ki

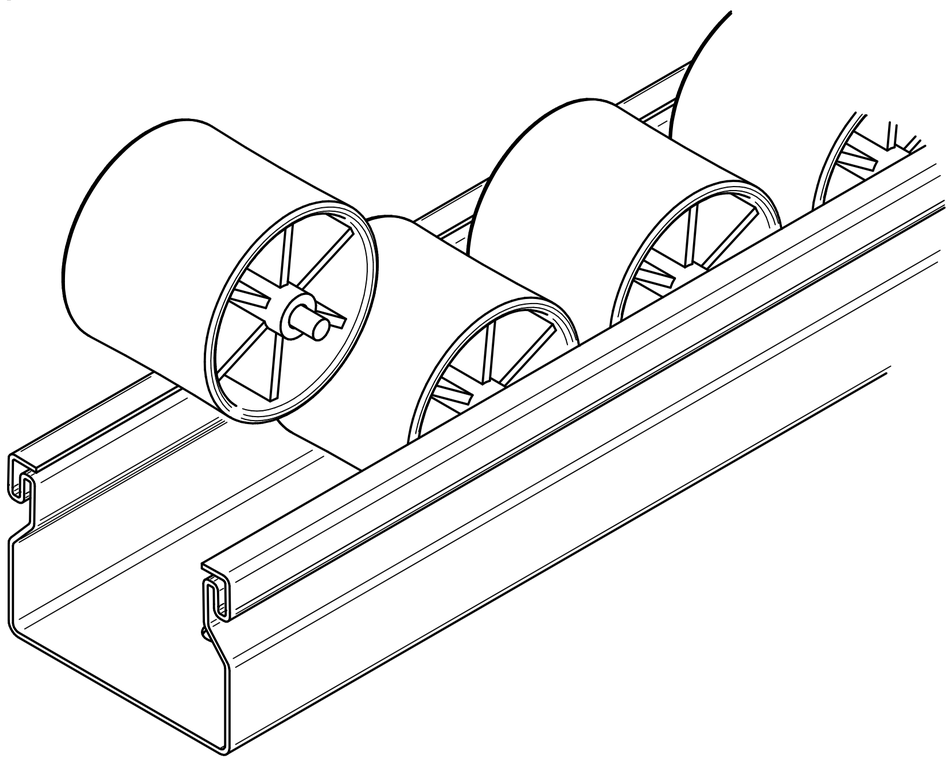

3. Następnie można wykonać poniższe kroki montażowe.

Po montażu należy umiejscowić rolkę w analogiczny sposób jak w pkt 1 i2.

Listwa T725 – montaż wariant 1

1.

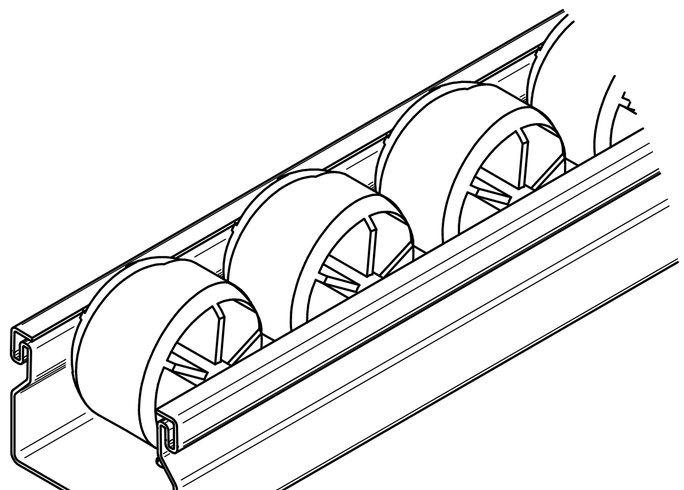

Listwa T725



Śruba DIN 933 M4



Nakrętka M4
DIN 439 lub DIN 934

2.

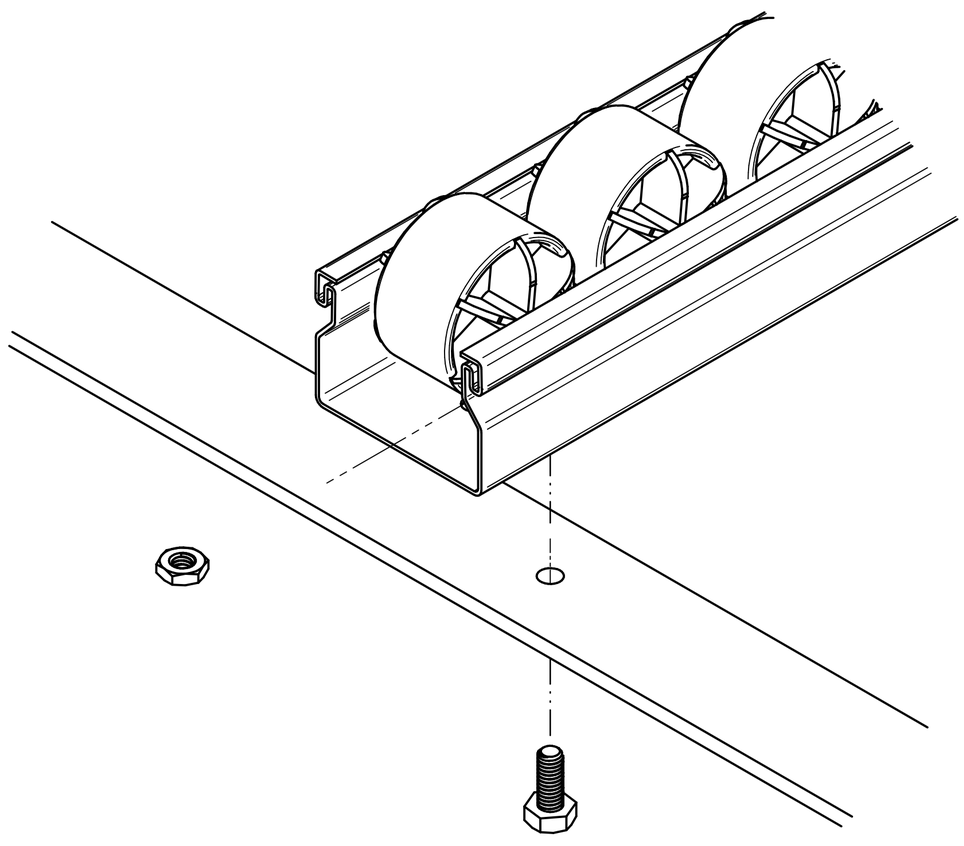

3.

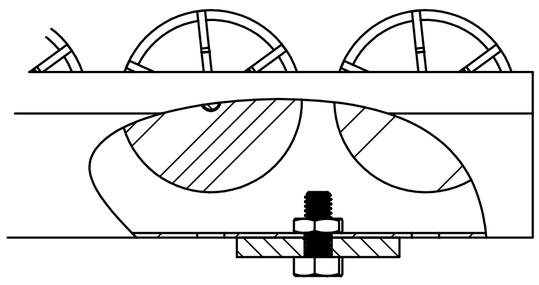

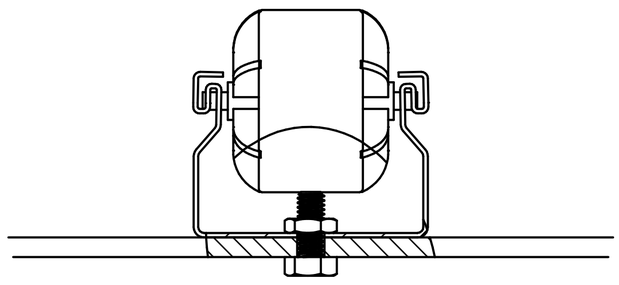

Listwa T725 – montaż wariant 2

1.

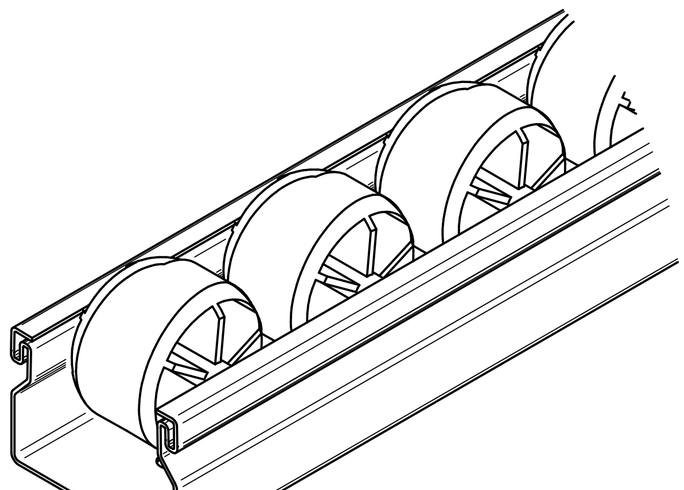

Listwa T725



Blachowkręt ST4,8

2.

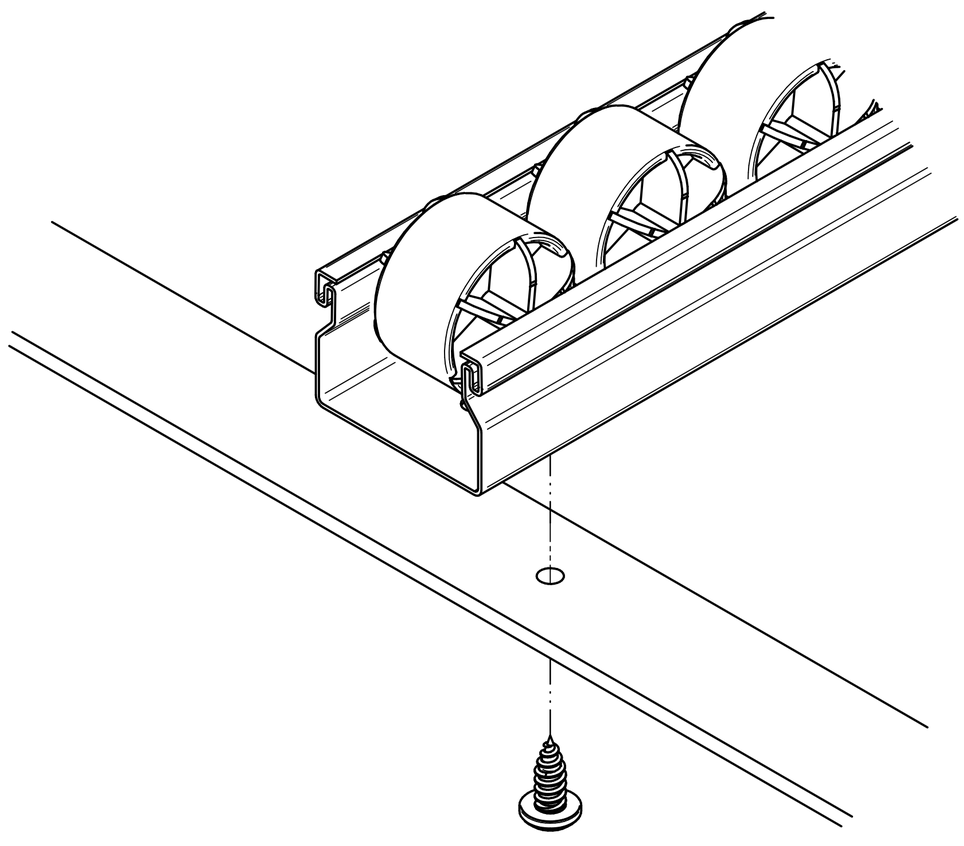

3.

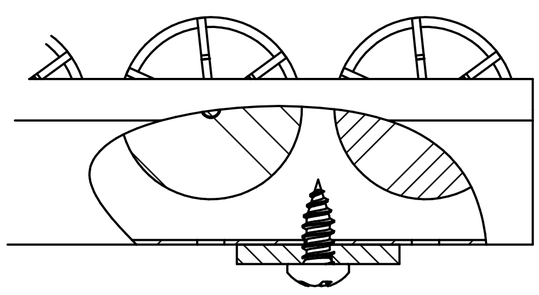

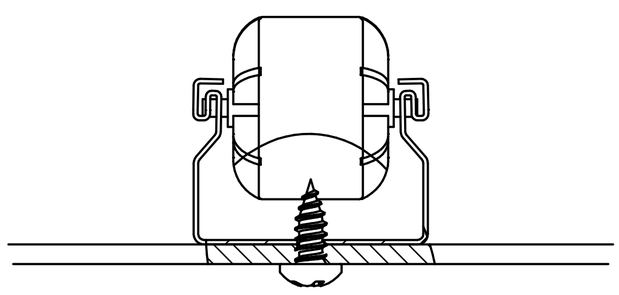

Listwa T725 – montaż wariant 3

1.

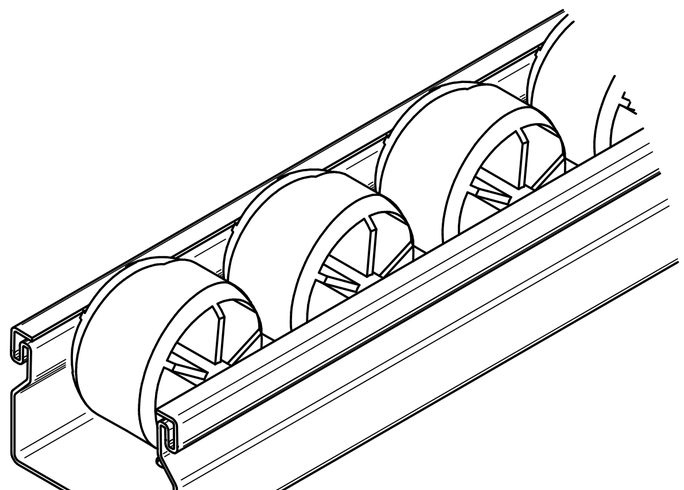

Listwa T725

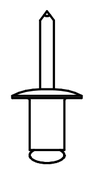

Nit zrywalny fi 4

2.

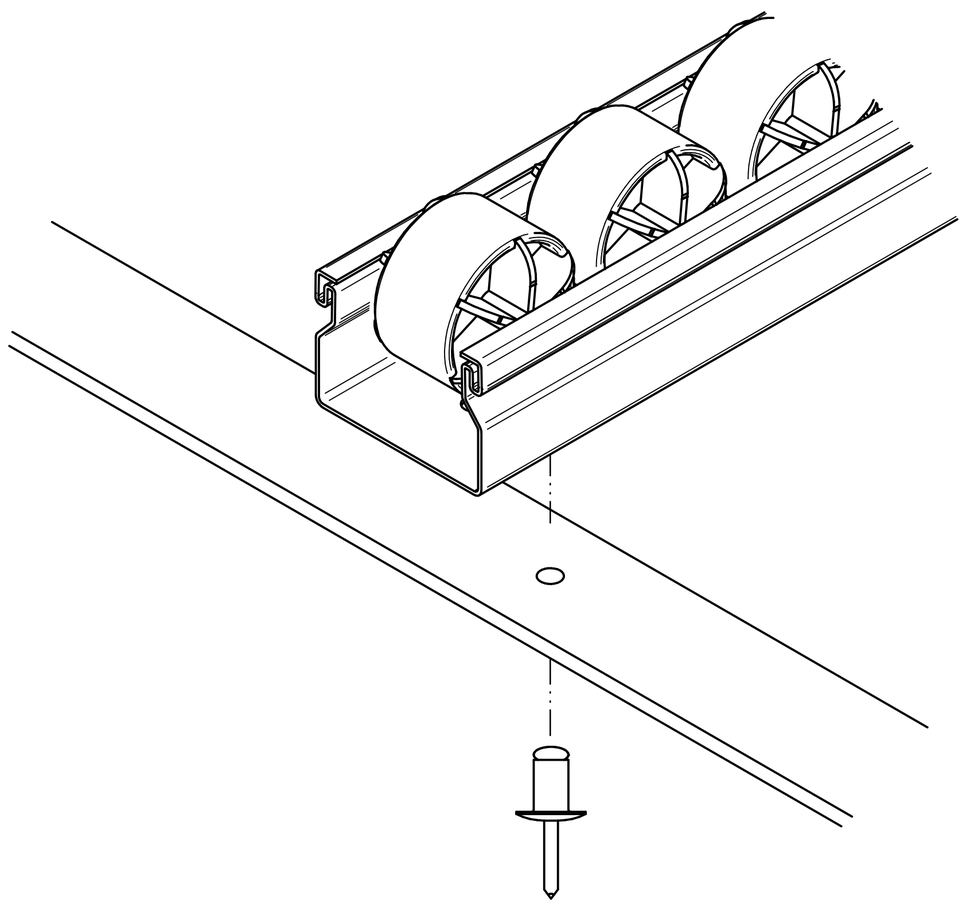

3.

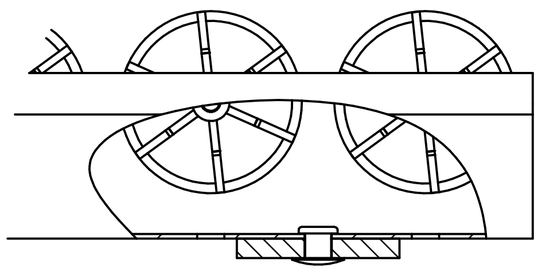

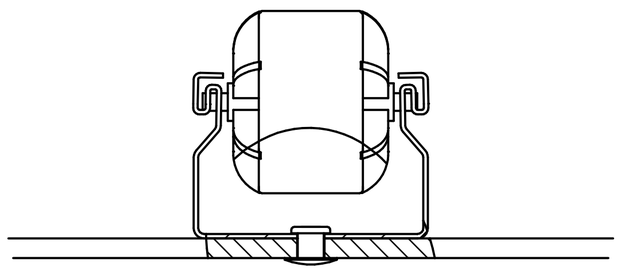

Listwa T725 – montaż wariant 4

1.

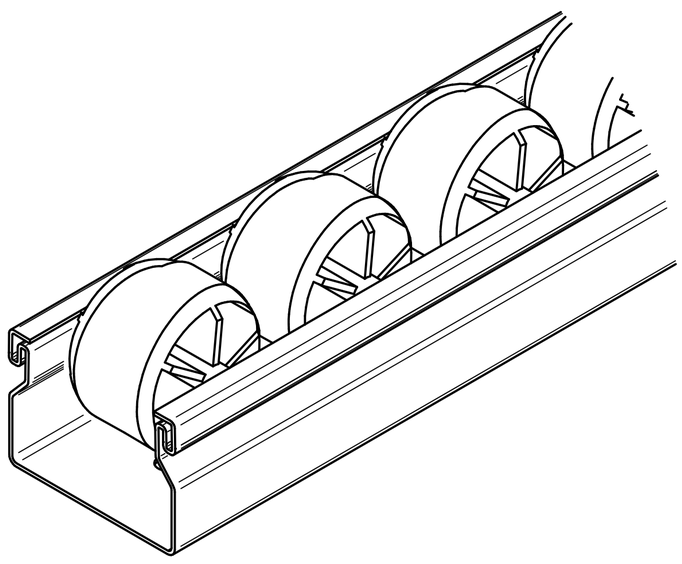

Listwa T725

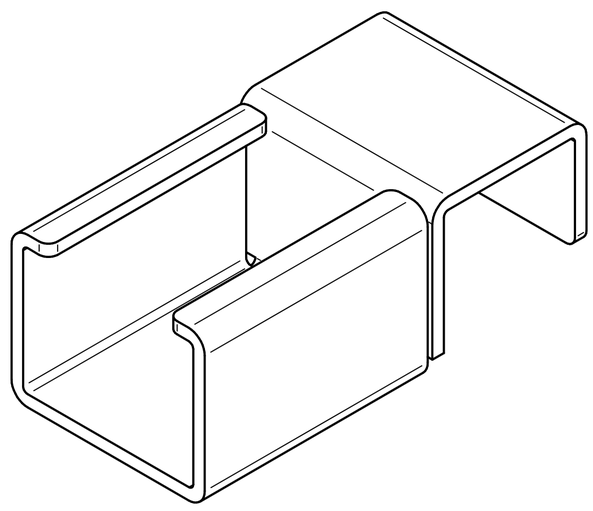

Uchwyt R1 typ 726

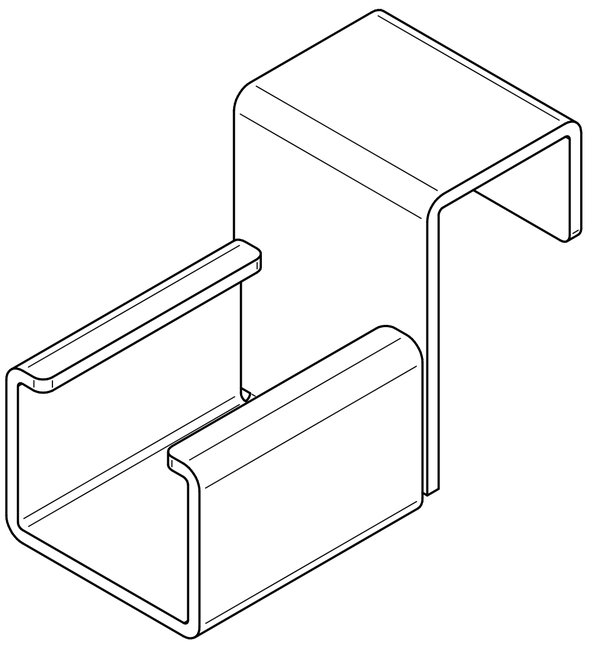

Uchwyt STOP R3 typ 726

2.

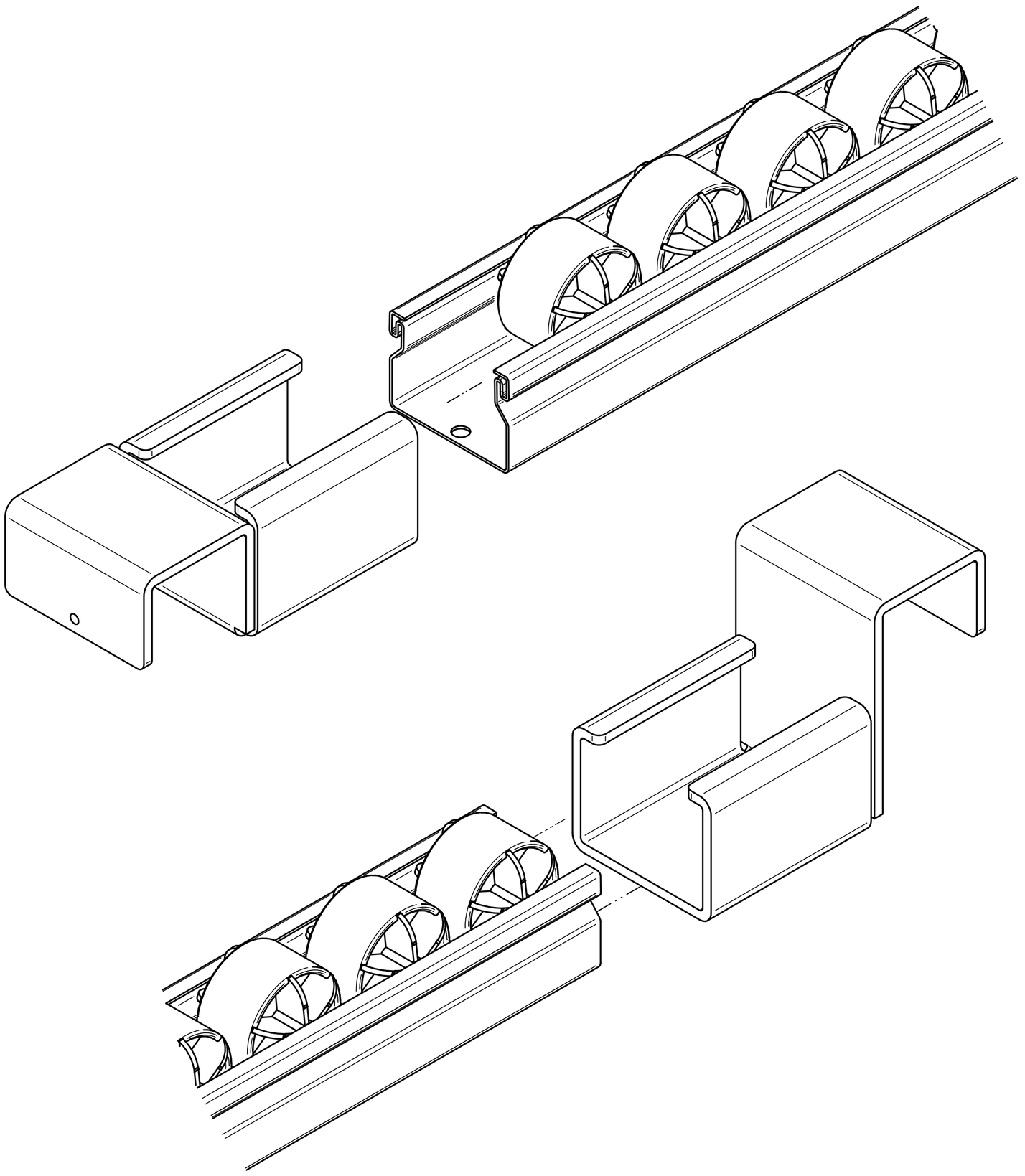

3.

a.

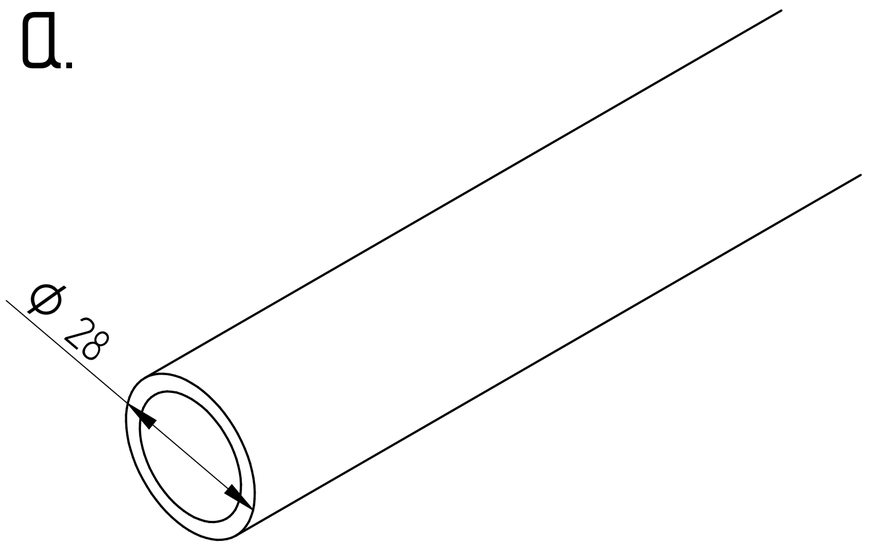

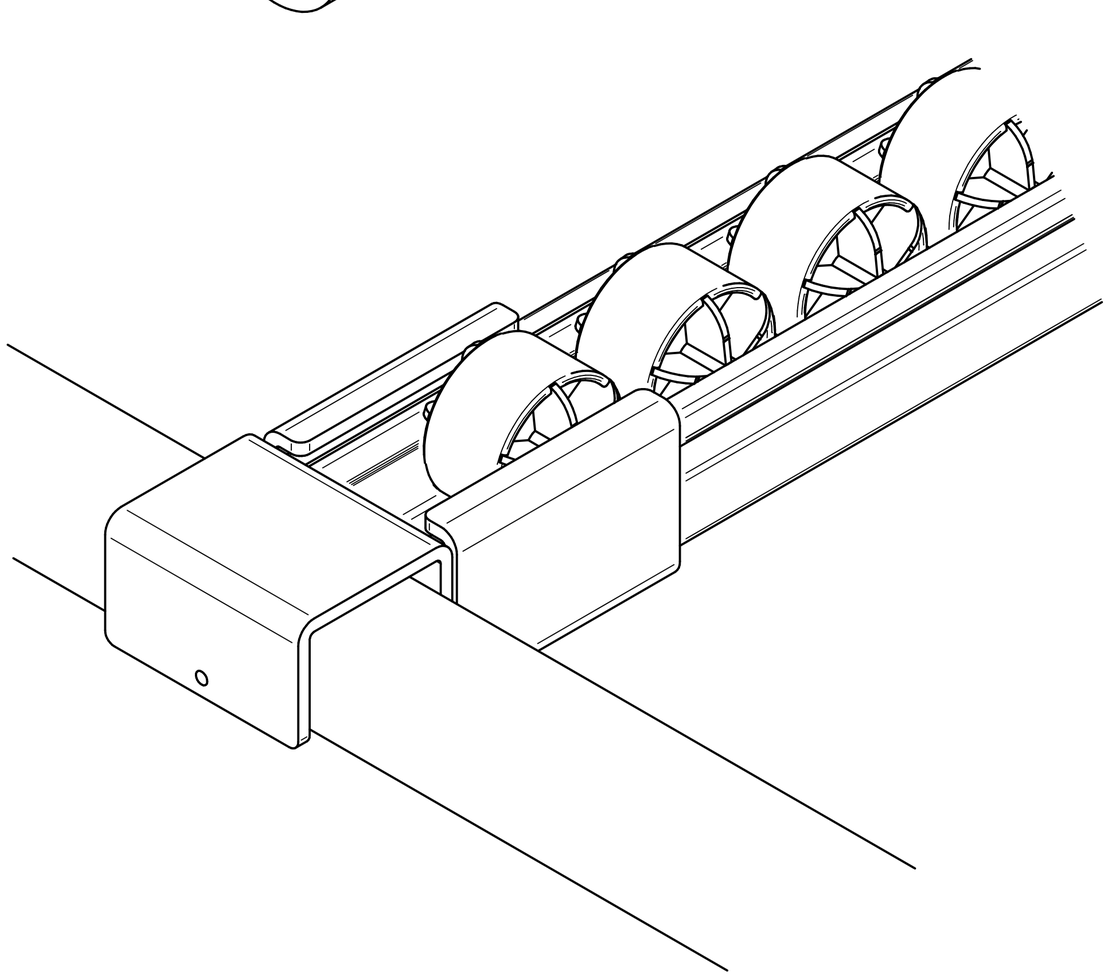

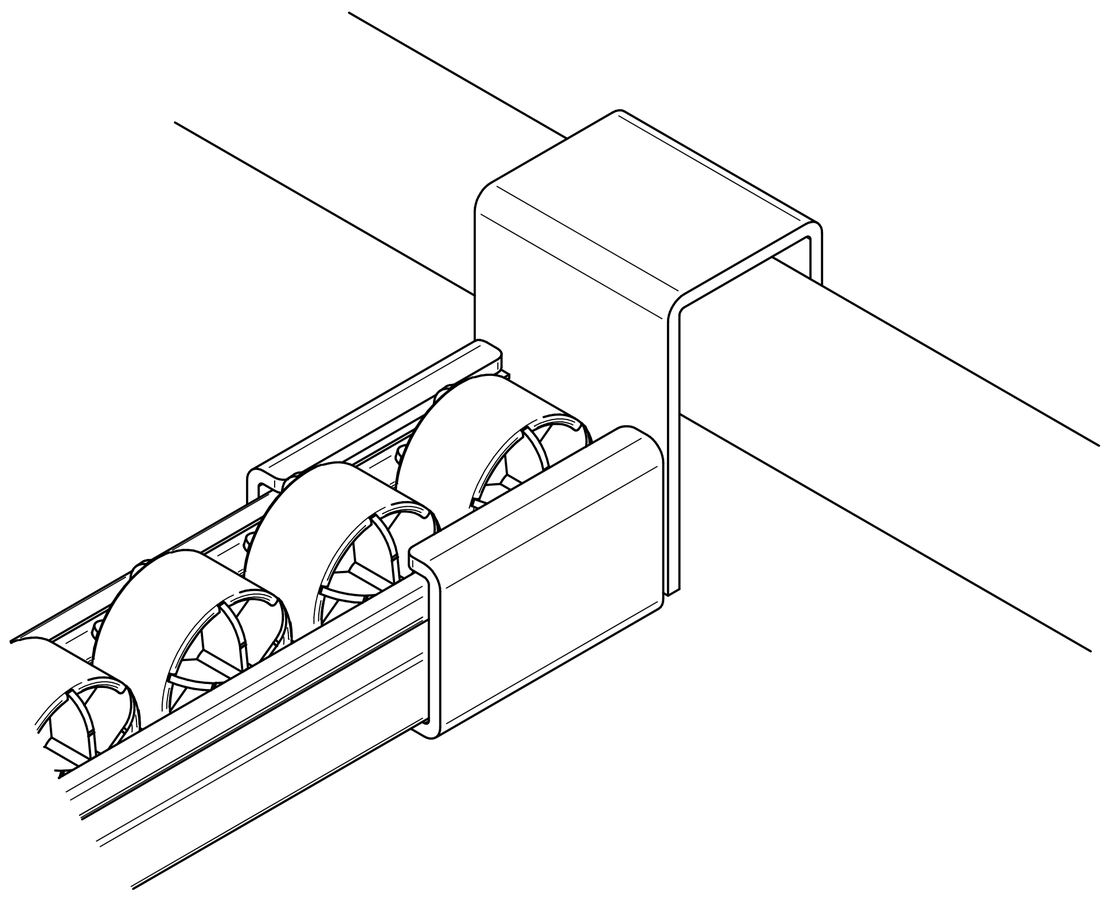

b.

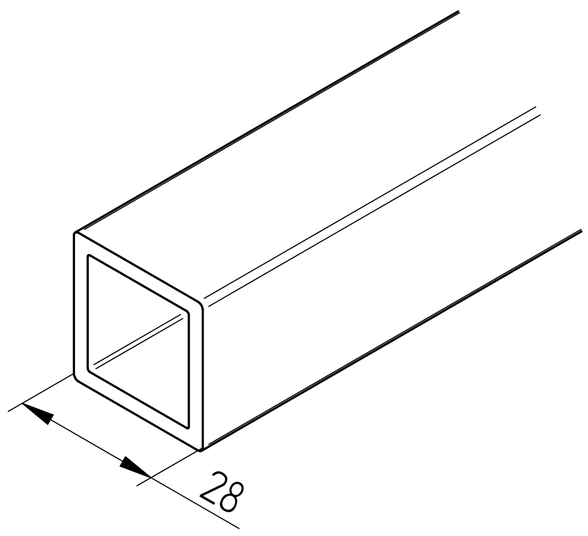

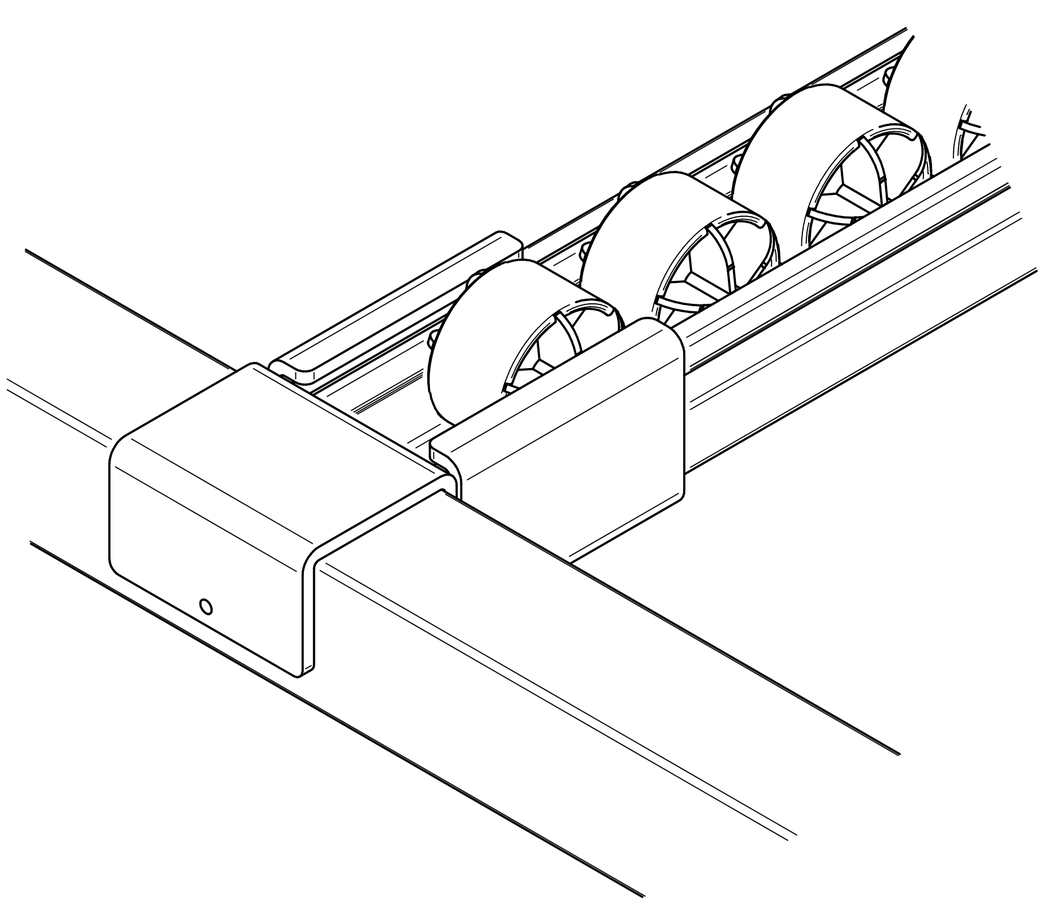

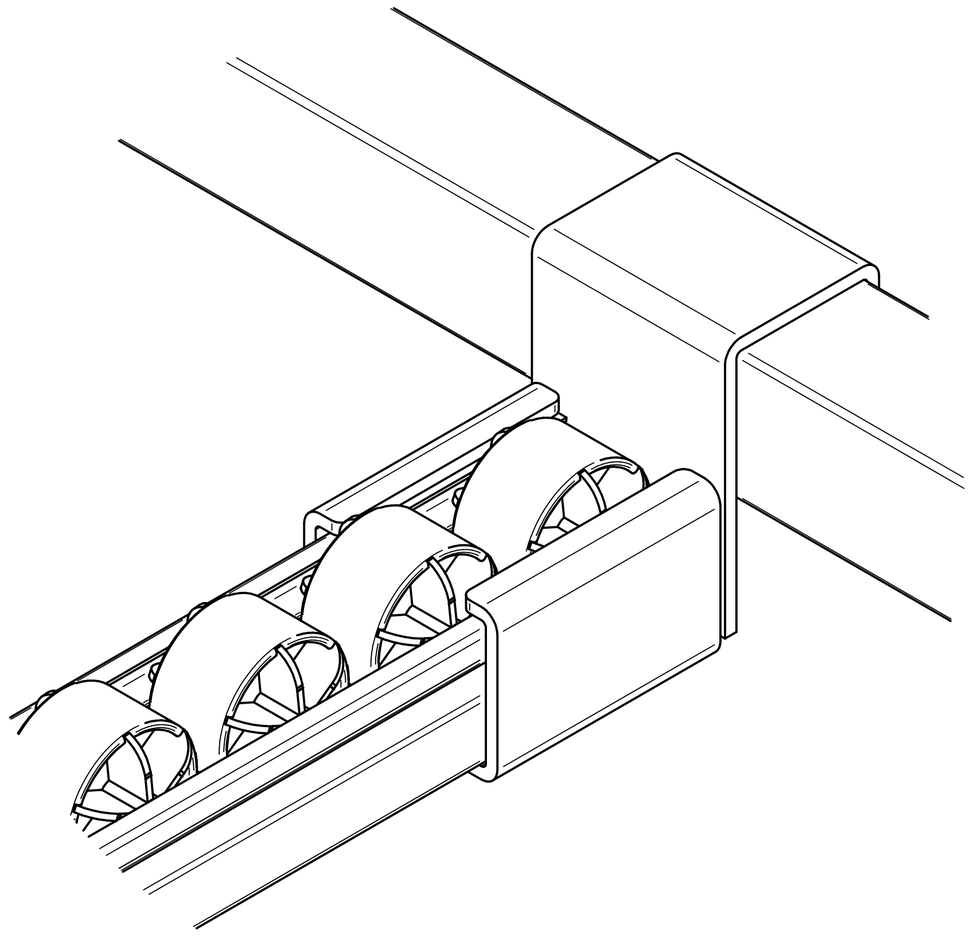

Listwa T725 – montaż wariant 5

1.

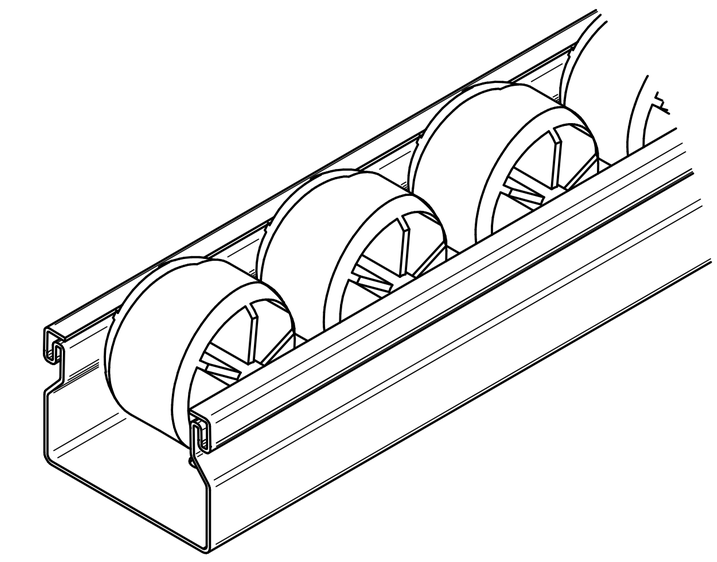

Listwa T725

2.

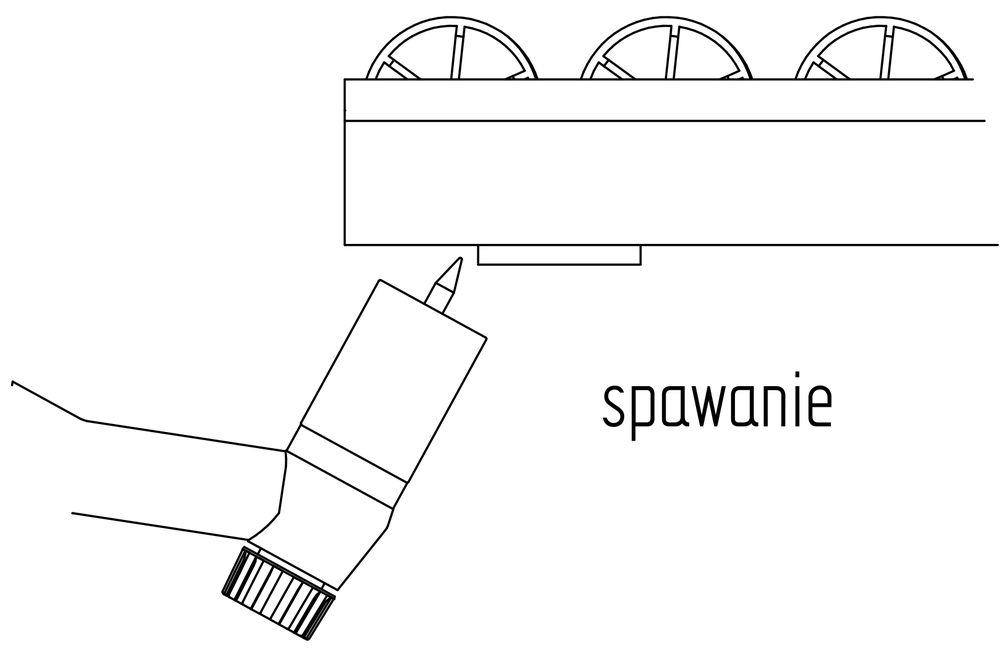

Rolki należy schłodzić bezpośrednio po spawaniu