Listwa T647K- montaż wariant 1

1.

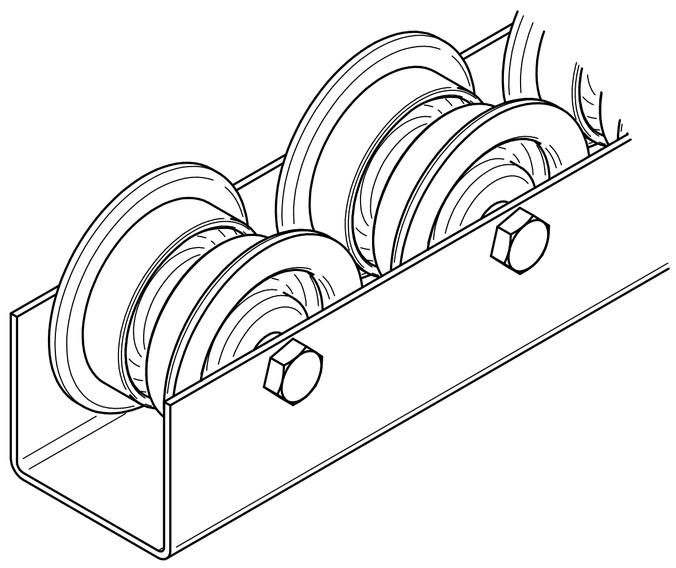

Listwa T647K

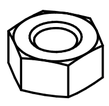

Nakrętka M8 DIN 934

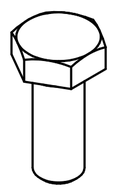

Śruba DIN 933 M8

2.

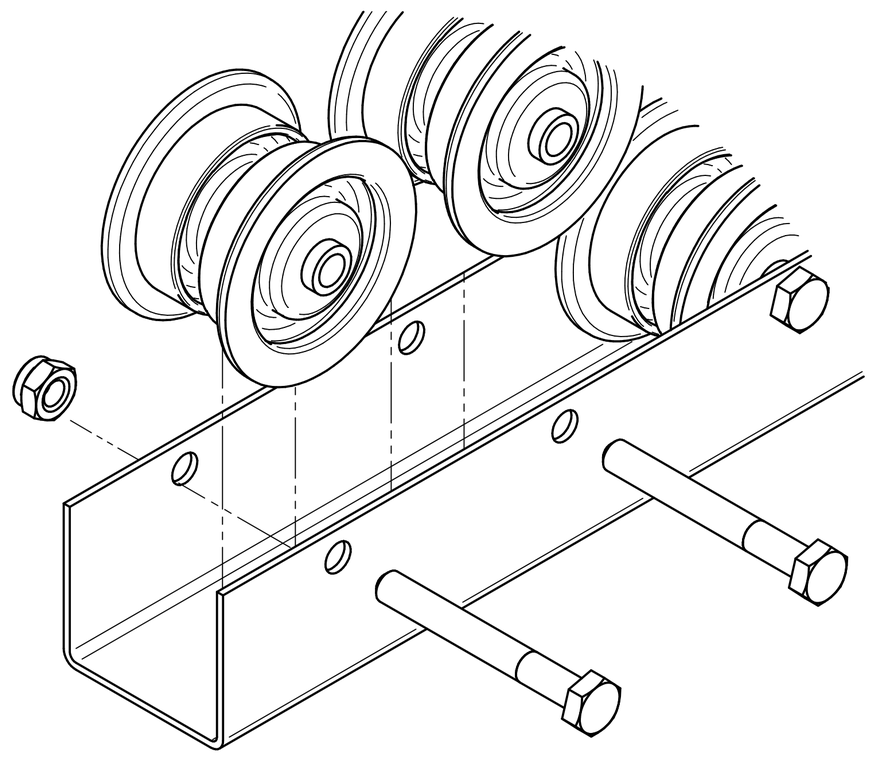

3.

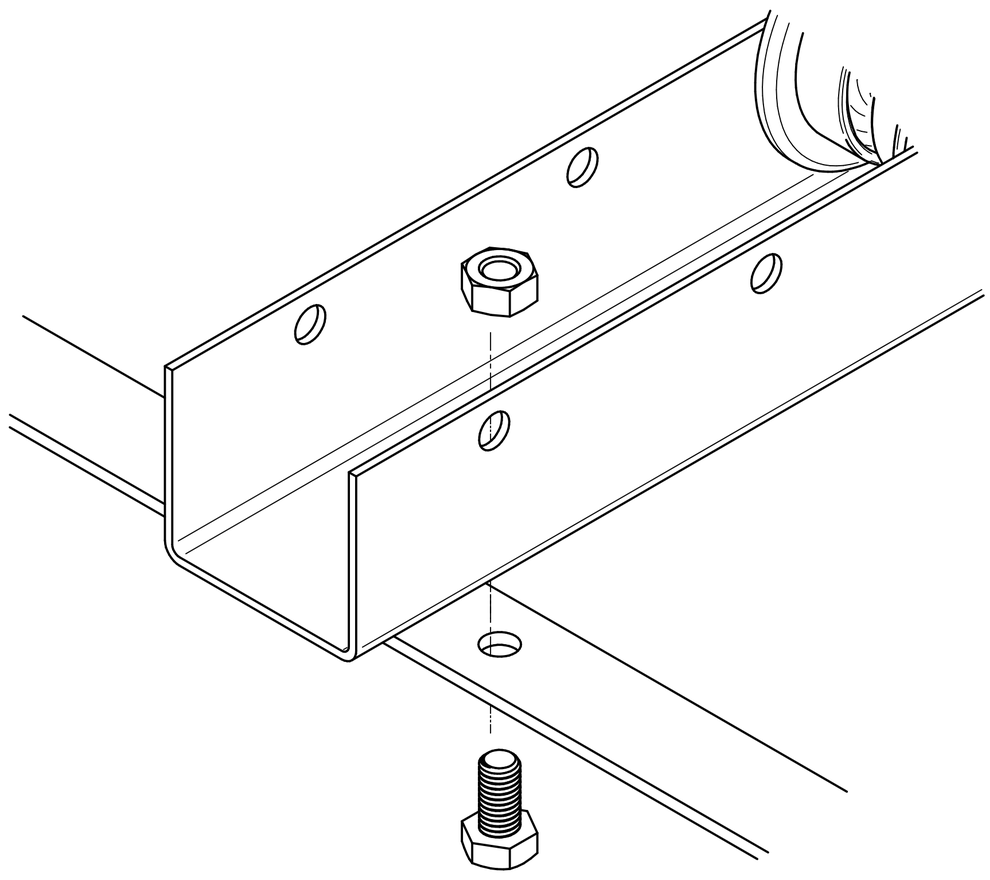

4.

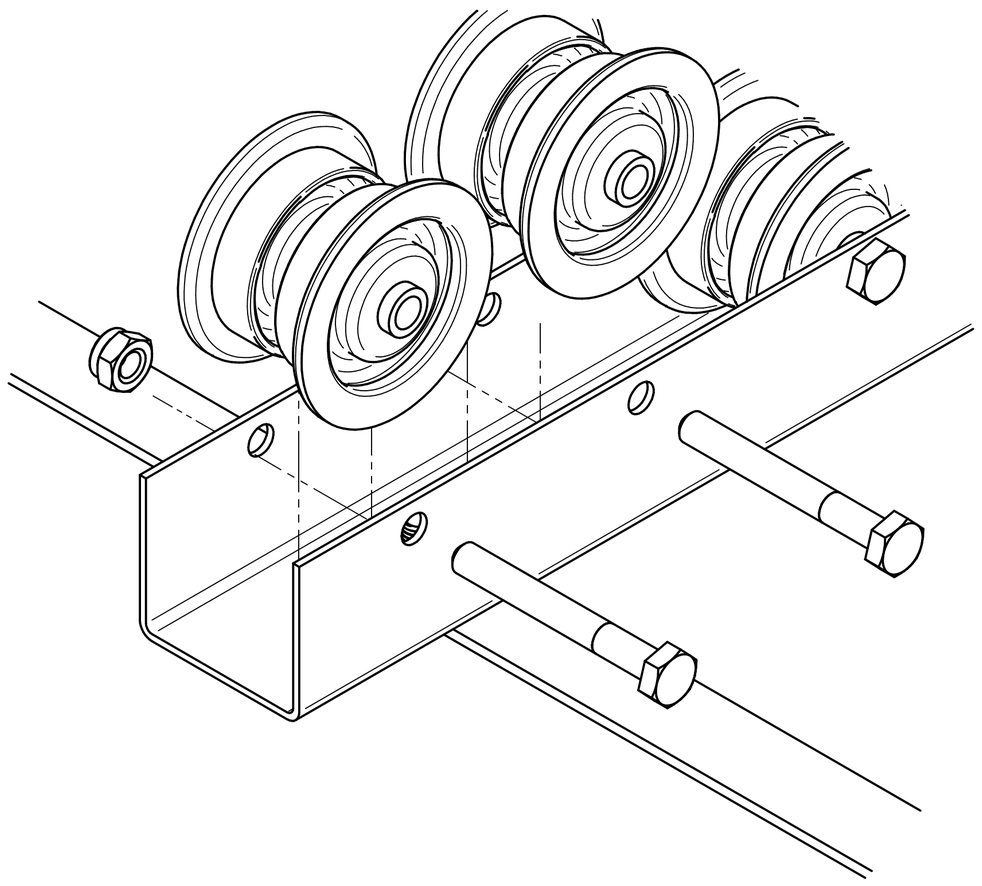

5.

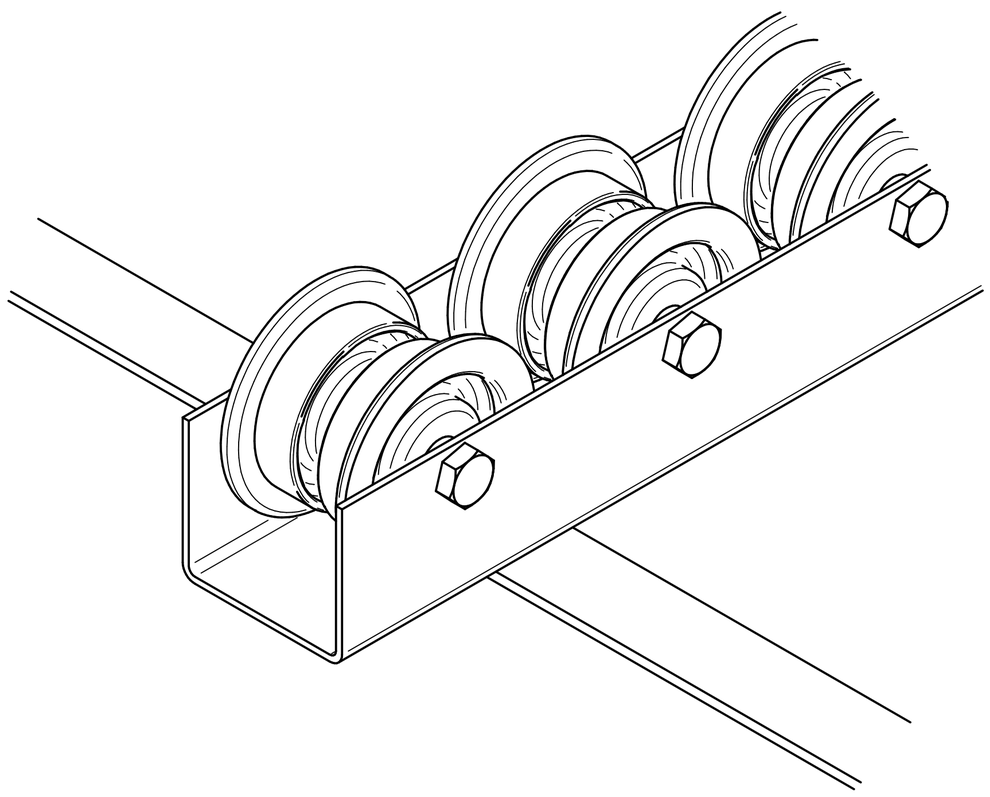

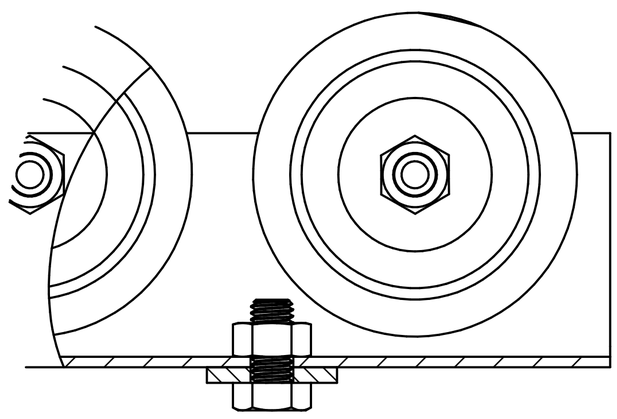

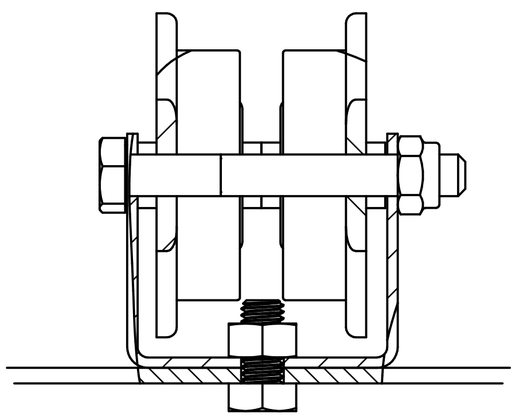

Listwa T647K – montaż wariant 2

1.

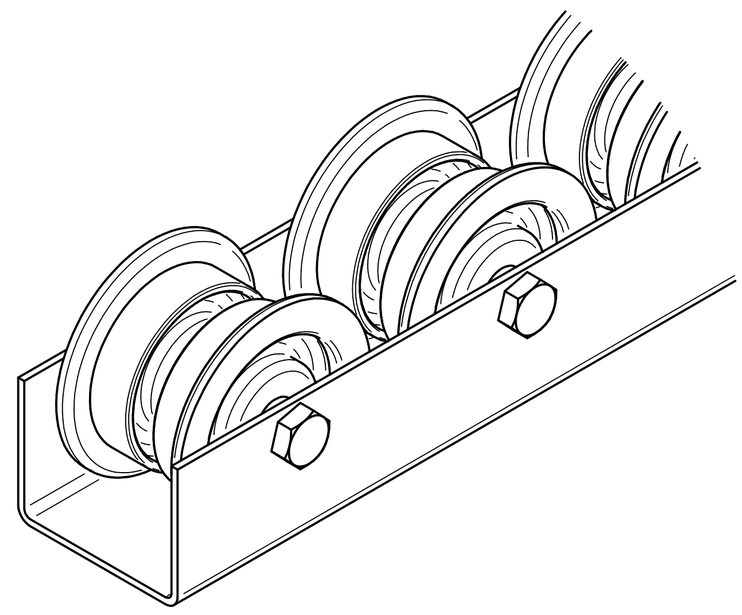

Listwa T647K

2.

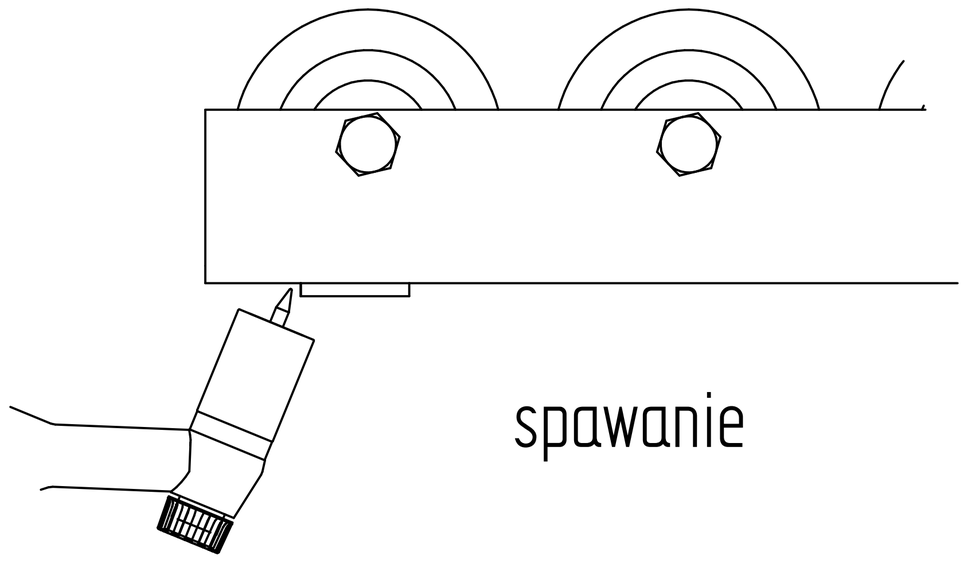

spawanie

Rolki należy schłodzić bezpośrednio po spawaniu